ЭНЕРГОПРОМАВТОМАТИКА

Серия CLP13 / CLPR13 – потенциометрический датчик линейных перемещений

- Диапазон перемещений – 13…100 мм
- Малые габариты
- Уровень защиты – IP40, опционально IP54
- Сопротивление от 500 Ом до 20 кОм
- Возвратная пружина (опционально)

Конструкция датчика и его крепление

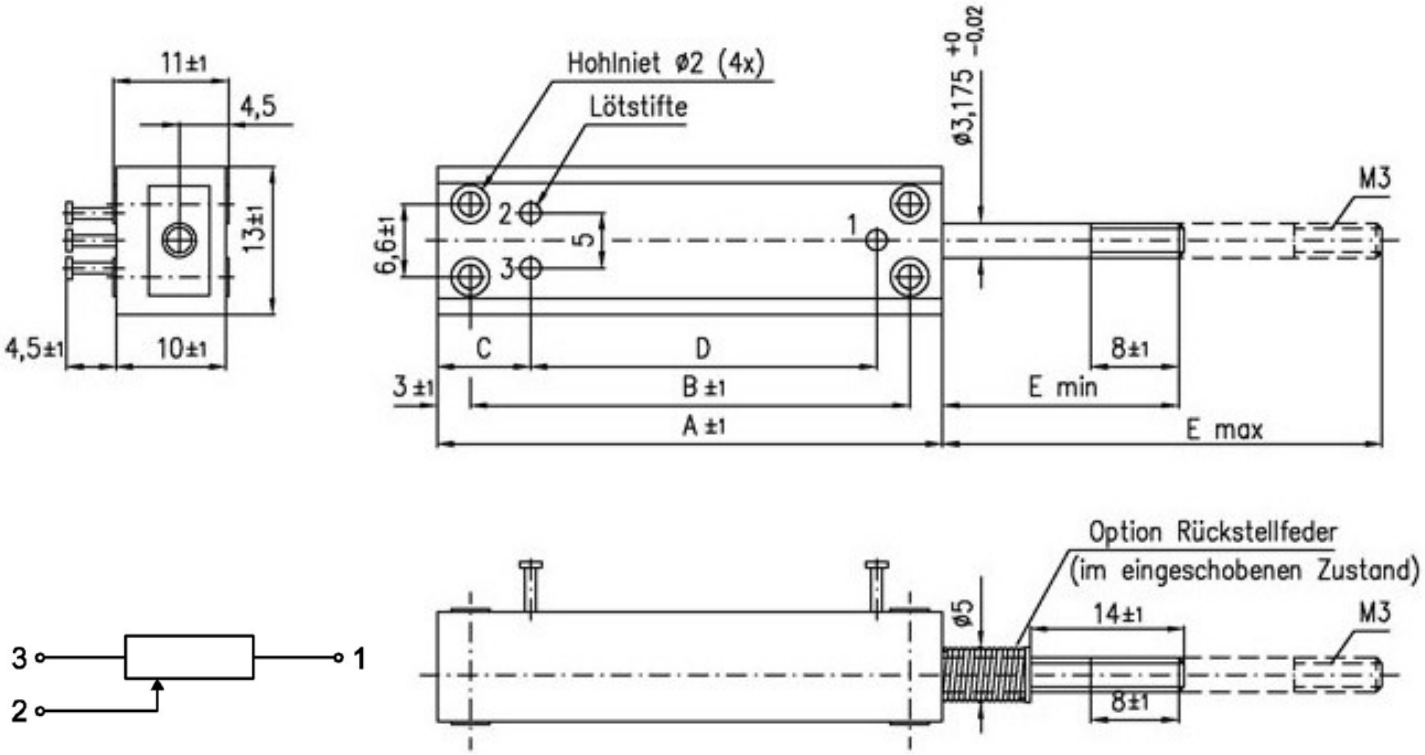

Размеры, мм				
CLP13	**13**	**25**	**50**	**100**
A	38	51	76	127
B	32	45	70	121
C	8,5	8,5	8,5	8,5
D	23,5	36,5	61,5	112,5
Emin	19 ± 1	19 ± 1	19 ± 1	19 ± 1
Emax	31,7 + 3	44,4 + 3	69,8 + 3	120,6 + 3
С возвратной пружиной				
Emin	30 ± 1	35 ± 1	40 ± 1	50 ± 1
Emax	42.7 ± 3	60.4 ± 3	90.8 ± 3	151.6 ± 3
Примечание: если необходимы более высокие точности и больший срок эксплуатации, то необходимо обратиться к разделу с индуктивными датчиками				

Телефон: 8-495-710-70-37
Сайт: kipia.ru

ЭНЕРГОПРОМАВТОМАТИКА

Электрические характеристики				
Серия CLP13	**13**	**25**	**50**	**100**
Электрический диапазон (± 0,5 мм)	12.7	25.4	50.8	101.6
Сопротивление, кОм	0,5; 1; 2; 5; 10		1; 2; 5; 10; 20	
Допуск по сопротивлению	± 10%			
Линейность, стандартная %	± 1	± 0,7	± 0,5	± 0,3
Линейность, улучшенная %	± 0,5	± 0,5	± 0,3	± 0,1
Линейность, максимальная %	--	± 0,3	± 0,1	--
Номинальная мощность, Вт (40°C)	0,2	0,3	0,7	1,2
Максимальное рабочее напряжение,В	50			
Разрешение	Менее 0,01 мм			
Температурный коэффициент сопротивления	400 ppm/K			
Температурный коэффициент делителя напряжения	5 ppm/K			
Изоляция	Свыше 1000 Мом при 500 В DC			
Максимальный ток на штоке	1 мА			
Рекомендуемый ток на штоке	Менее 0,1 мкА (делитель напряжения)			

Механические характеристики				
Серия CLP13	**13**	**25**	**50**	**100**
Диапазон механич перемещения, мм	12.7 + 3	25.4 + 3	50.8 + 3	101.6 + 3
Масса, г	10	15	25	35
Максимальная скорость перемещения	5 м/с			
Срок эксплуатации (минимальный)	более 40 мил (с возвратной пружиной) и 20 мил перемещений (со спец валом)			
Максимальное рабочее трение	0,4 Н			
Подшипник	подшипник скольжения			
Материал корпуса	алюминий			
Материал штока	Нержавеющая сталь			
Материал ПИНа (конта)	позолоченные контакты			

Условия окружающей среды	
Рабочая температура	- 30…+105°C (IP54 = - 20…+70°C)
Температура хранения	- 40…+125°C
Вибрации	15 г / 10…2000 Гц
Удар	50 г / 11 м/с
Класс защиты	IP40 IP54 опционально (габариты A=A+10, кроме CLP R 13-100)

Опции/Аксессуары	
• Специальный вал (длина, форма, резьба) • Возвратная пружина • Усиление защиты до IP54	• оригинальные номиналы по сопротивлению • улучшение линейности

Информация для заказа

Серия	Версия	Тип	Диапазон	Сопротивление	Допуск по сопротивл	Допуск по линейности	Защита
CLP	- стандартн R – возвратн пружина	13	13 25 50 100	R500 R1K R2K R5K R10K R20K	W ± 10%	L ± 1% L ± 0.7% L ± 0.5% L ± 0.3% L ± 0.1%	IP40 IP54

Пример: **CLPR13 50 R10K W10% L0,5%**

Датчик перемещений потенциометрический CLPR13 с возвратной пружиной, 50 мм диапазон, сопротивление 10 кОм, допуск по сопротивлению ±10%, линейность ±0,5%

Телефон: 8-495-710-70-37
Сайт: kipia.ru

Данное описание отражает только основные технические характеристики датчиков и не несет полной информации о них. Все спецификации могут претерпевать изменения в процессе усовершенствования изделий. 24 августа 2005 год.