# Манометры коррозионностойкие виброустойчивые до 160 МПа

Тип ТМ, серия 21

**Предназначены для измерения высокого давления до 160 МПа агрессивных сред, с возможностью гидрозаполнения (виброустойчивый)**




Рекомендуется заполнить прибор глицерином или силиконом

**Прибор поставляется «сухой»** (готовый к гидрозаполнению) или заполненный глицерином / силиконом (виброустойчивый) по требованию заказчика

### Диаметр корпуса, мм
100, 150, 160*
* — под заказ

### Класс точности
1,5

### Диапазон показаний давлений, МПа
0...160

### Рабочие диапазоны
Постоянная нагрузка: ¾ шкалы
Переменная нагрузка: ⅔ шкалы
Кратковременная нагрузка: 110% шкалы

### Диапазон рабочих температур, °С
Окружающая среда:
–60...+60 (без заполнения)
–20...+60 (с заполнением глицерином ПК–94)
–60...+60 (с заполнением силиконом ПМС–50)
Измеряемая среда:
–60...+200 (без заполнения)
–20...+100 (с заполнением глицерином ПК–94)
–60...+150 (с заполнением силиконом ПМС–50)

### Корпус
IP65, нержавеющая сталь 08Х17Н13М2
Опция: IP67

### Кольцо
Нержавеющая сталь 08Х17Н13М2, байонетное

### Штуцер, чувствительный элемент, трибко-секторный механизм
Нержавеющая сталь 08Х17Н13М2

### Циферблат
Алюминий, шкала черная на белом фоне

### Стекло
Органическое
Опция: минеральное многослойное безопасное — триплекс

### Корректор нуля
Опция: на стрелке

### Присоединение
Радиальное

### Резьба присоединения
G½ или М20х1,5

### Межповерочный интервал
2 года

### Техническая документация
ТУ 4212-001-4719015564-2008
ГОСТ 2405-88

Пример обозначения: ТМ — 621Р.00 (0–160 МПа) G½. 1,5

| ТМ – | 6 | 2 | 1 | Р | 0 | 0 | (0–160 МПа) | G½ | 1,5 |
|---|---|---|---|---|---|---|---|---|---|
| **Тип** | **Диаметр корпуса, мм** | **Материал корпуса** | **Материал штуцера и чувствительного элемента** | **Присоединение (расположение штуцера)** | **Гидрозаполнение** | **Электроконтактная приставка** | **Диапазон показаний давлений, МПа** | **Резьба присоединения** | **Класс точности** |
| манометр | 100 5<br>150, 160 6 | нержавеющая сталь 2 | нержавеющая сталь 1 | радиальное Р<br>радиальное со скобой РС<br>радиальное с задним фланцем РКТ | нет 0<br>глицерин 1<br>силикон 2 | нет 0 | ТМ 0...160 | G½ / М20х1,5 | 1,5 |

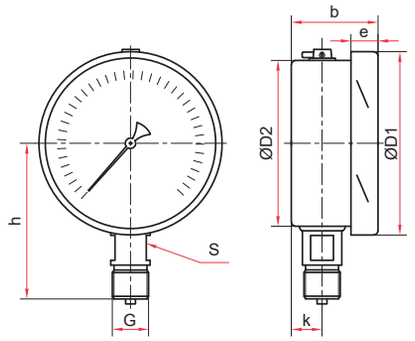


Радиальное присоединение (Ø100, 150, 160 мм)

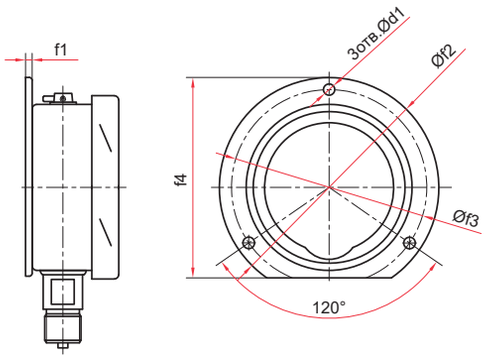


Радиальное присоединение с задним фланцем (Ø100, 150, 160 мм)

## Основные размеры (мм), вес (кг), объем (мл)

| Тип | Ø | D1 | D2 | b | e | h | k | S | G | d1 | f1 | f2 | f3 | f4 | Вес | Вес с заполнением | Объем заполняемой жидкости |
|---|---|---|---|---|---|---|---|---|---|---|---|---|---|---|---|---|---|
| ТМ-521Р | 100 | 111 | 100 | 50 | 16 | 98 | 18 | 17 | G½ или M20x1,5 | – | – | – | – | – | 0,57 | 0,88 | 260 |
| ТМ-521РКТ | | | | | | | | | | 7 | 3 | 132 | 116 | 121 | 0,64 | 0,95 | |
| ТМ-621Р | 150 / 160* | 161 | 150 | 53 | 19 | 123 | 19 | | | – | – | – | – | – | 0,91 | 1,68 | 640 |
| ТМ-621РКТ | | | | | | | | | | 5,5 | 4 | 180 | 166 | 171 | 1,01 | 1,78 | |

* — под заказ

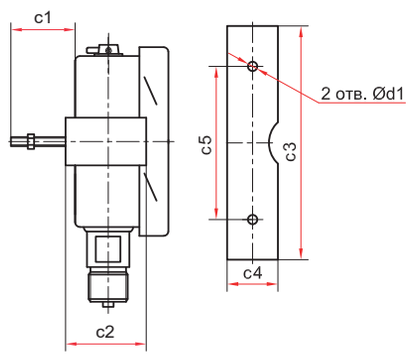


Радиальное присоединение
со скобой (Ø100, 150, 160 мм)

## Основные размеры (мм), вес (кг), объем (мл)

| Тип | Ø | D1 | D2 | b | e | h | k | S | G | d1 | c1 | c2 | c3 | c4 | c5 | Вес | Вес с заполнением | Объем заполняемой жидкости |
|---|---|---|---|---|---|---|---|---|---|---|---|---|---|---|---|---|---|---|
| ТМ-521РС | 100 | 111 | 100 | 50 | 16 | 98 | 18 | 17 | G½ или M20x1,5 | 7 | 30 | 38 | 128 | 26 | 50 | 1,01 | 1,32 | 250 |
| ТМ-621РС | 150 / 160* | 161 | 150 | 53 | 19 | 123 | 19 | | | | | 39 | 165 | 28 | 105 | 1,83 | 2,60 | 640 |

* — под заказ

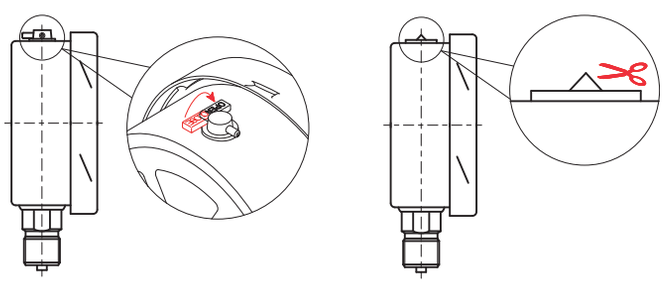

Для манометра с гидрозаполнением

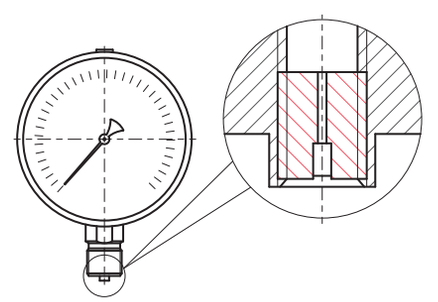

Демпфер для манометра (по умолчанию)

**После монтажа** необходимо открыть клапан на пробке прибора (положение OPEN) или проколоть/срезать специальный выступ (в зависимости от типа пробки)

**Прибор может быть укомплектован указателем предельных значений (УПЗ) и контрольной стрелкой.** Таблицу совместимости УПЗ и приборов см. на стр. 149, чертежи - на стр. 144